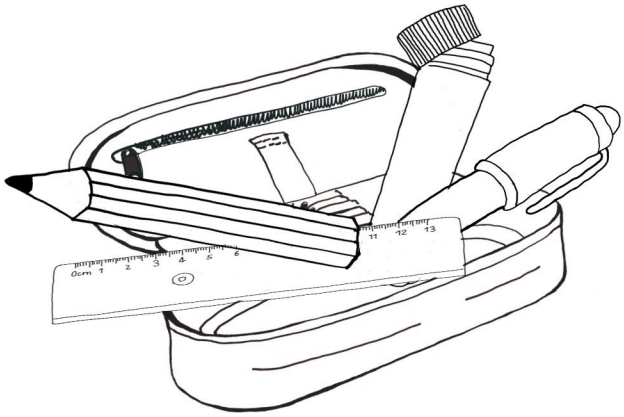

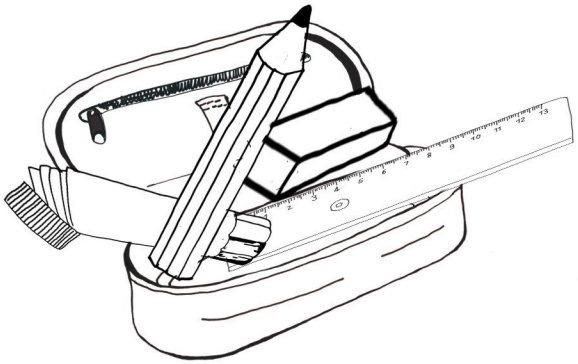

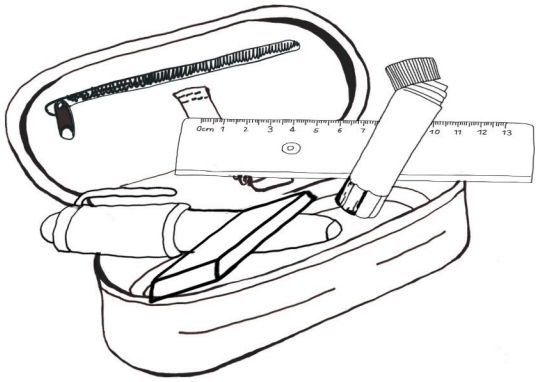

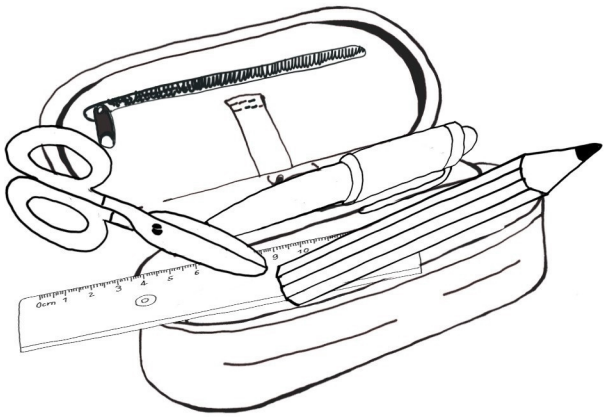

Illustrationen:
Susanne Herrmann

SCHULKATER
www.schulkater.de

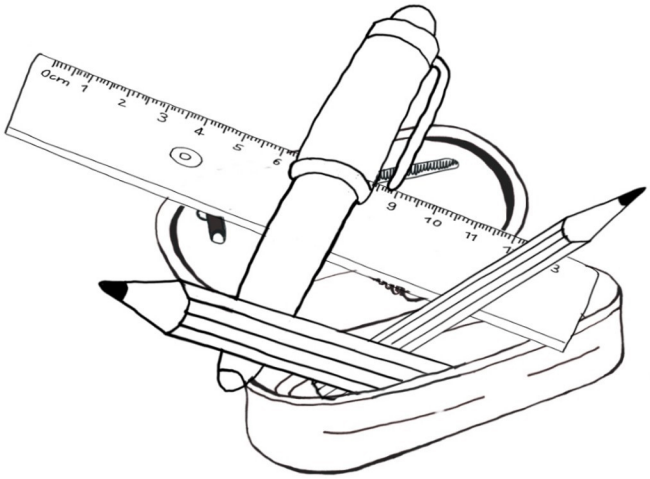

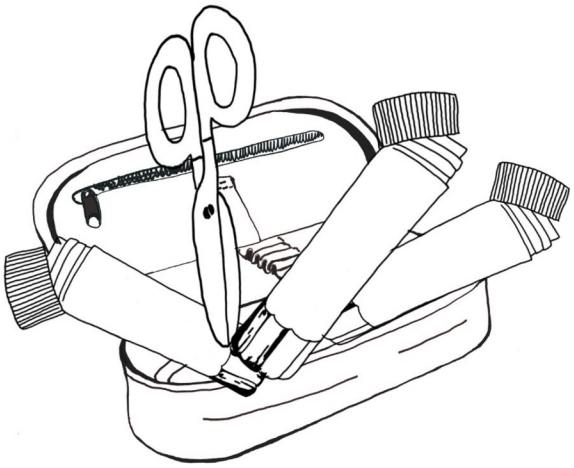

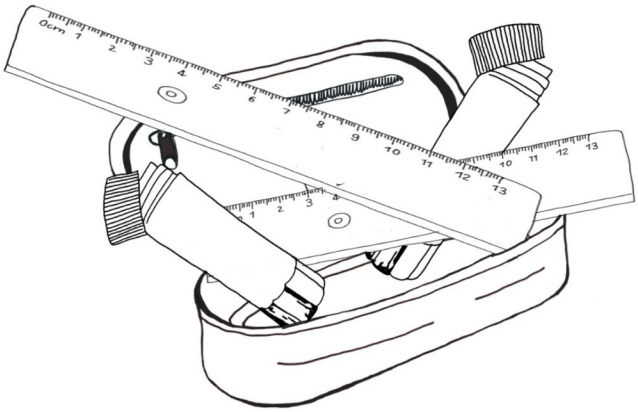

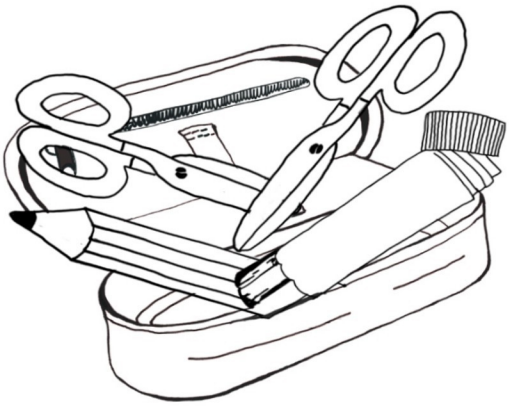

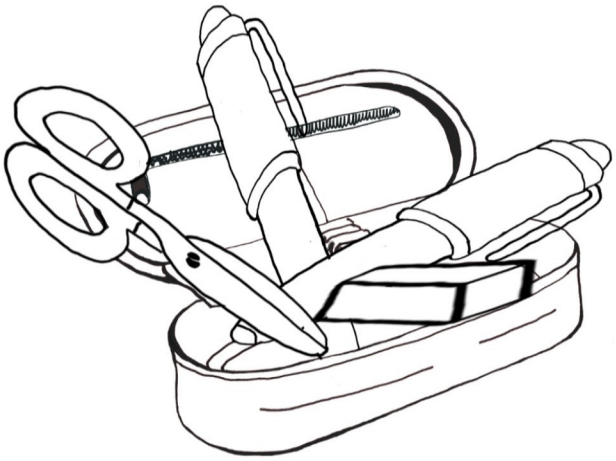

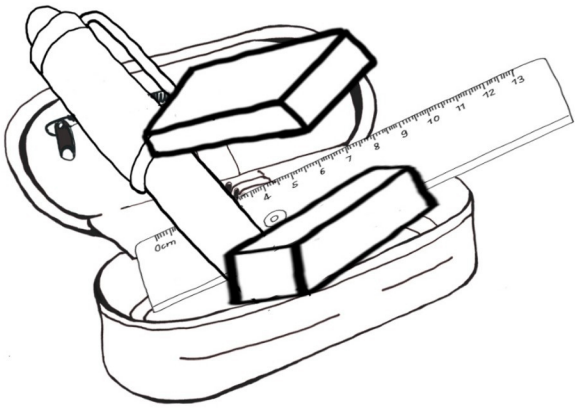

Illustrationen:
Susanne Herrmann

SCHULKATER
www.schulkater.de